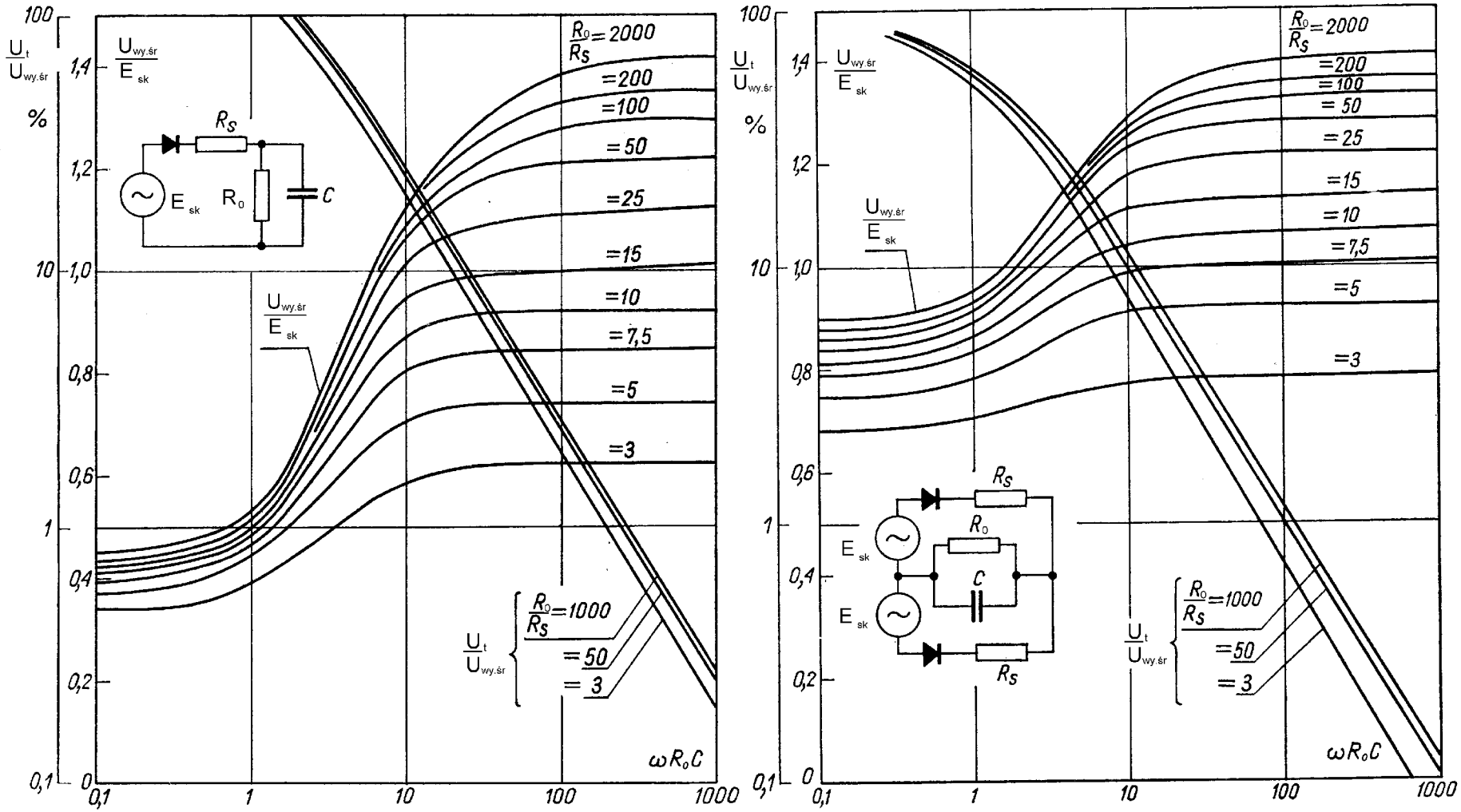
100
$\frac{U_t}{U_{wy.śr}}$
%
$\frac{U_{wy.śr}}{E_{sk}}$
1,4
1,2
1,0
0,8
0,6
0,4
0,2
0
10
1
0,1
R_S
E_{sk}
R_0
C
$\frac{R_0}{R_S}$=2000
=200
=100
=50
=25
=15
=10
=7,5
=5
=3
$\frac{U_t}{U_{wy.śr}}$
$\frac{R_0}{R_S}$=1000
=50
=3
$\omega R_0 C$
0,1
1
10
100
1000

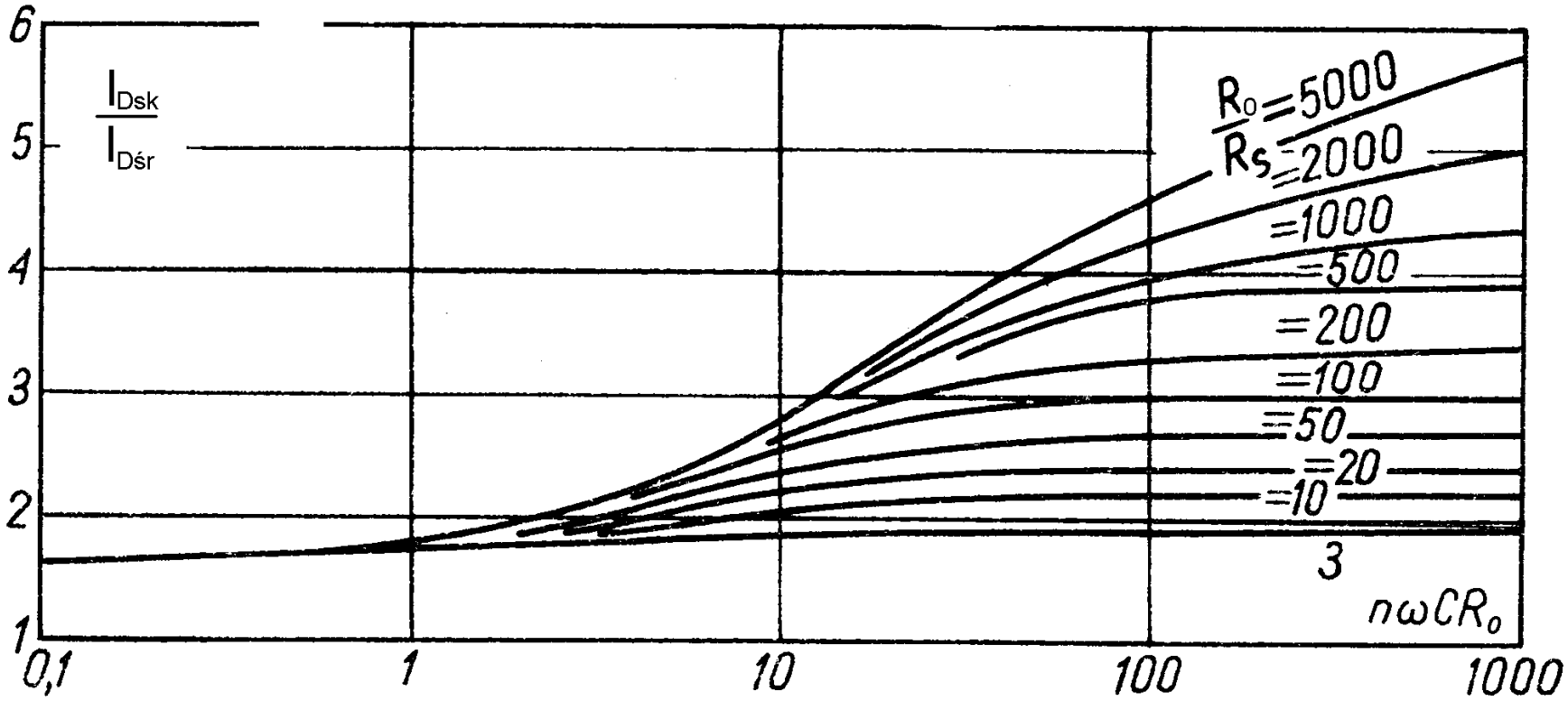
6
5
4
3
2
1
$\frac{I_{Dsk}}{I_{Dśr}}$
$\frac{R_0}{R_s}$=5000
=2000
=1000
=500
=200
=100
=50
=20
=10
3
$n\omega CR_0$
0,1
1
10
100
1000

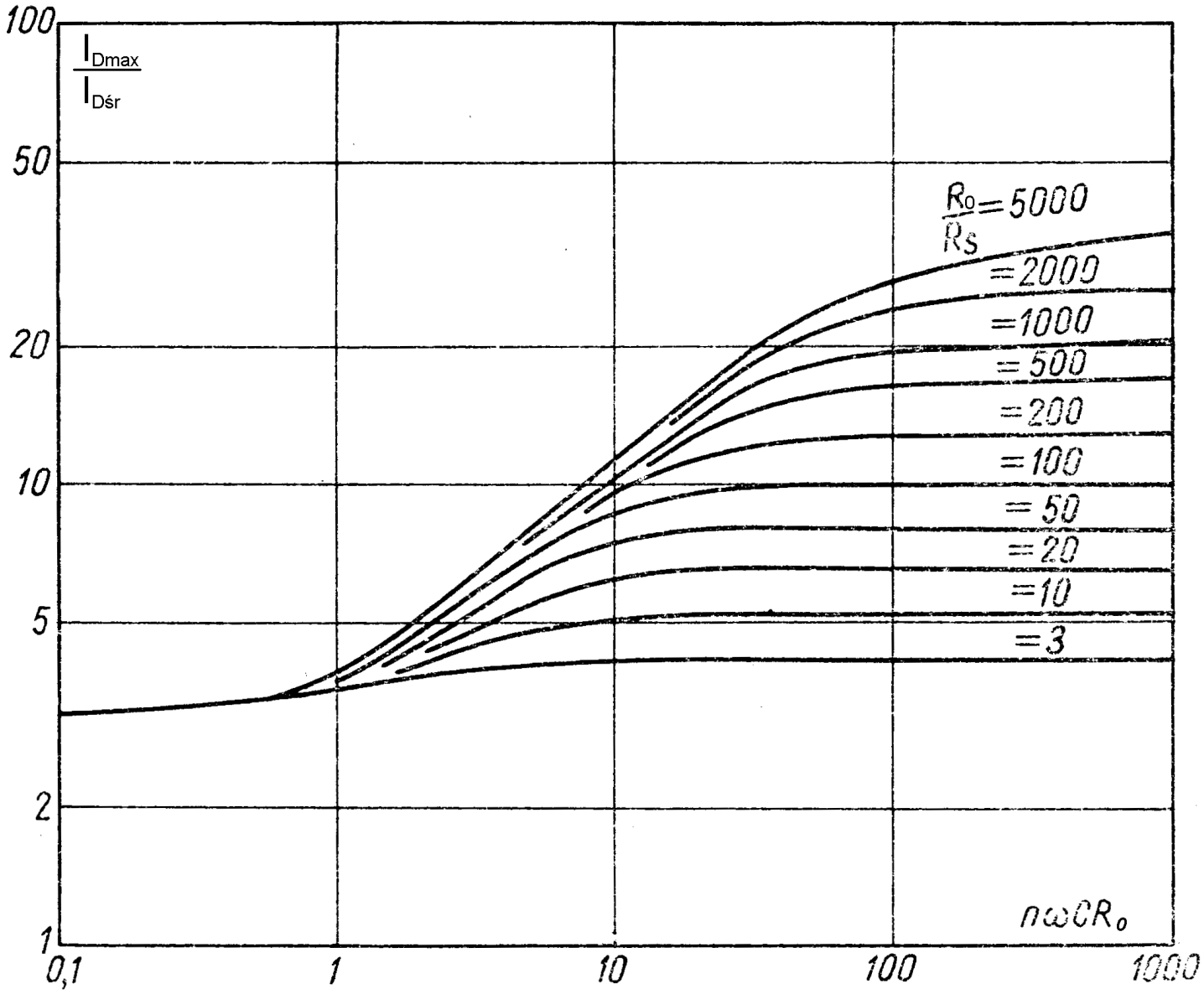
100
50
20
10
5
2
1
$\frac{I_{Dmax}}{I_{Dśr}}$
$\frac{R_0}{R_S}$=5000
=2000
=1000
=500
=200
=100
=50
=20
=10
=3
$n\omega CR_0$
0,1
1
10
100
1000

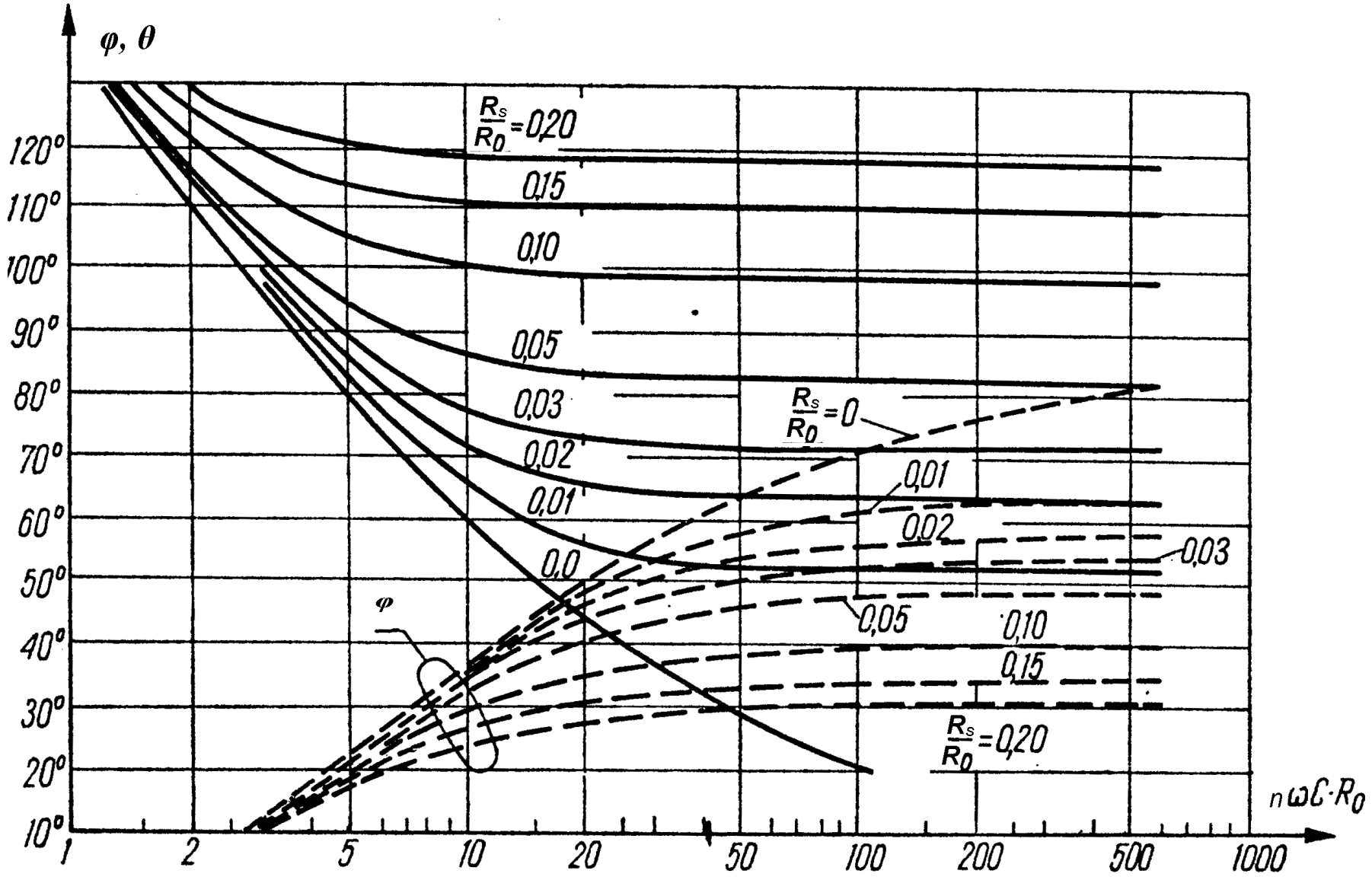
φ, θ
120°
110°
100°
90°
80°
70°
60°
50°
40°
30°
20°
10°
1
2
5
10
20
50
100
200
500
1000
nωC·R0
Rs/R0=0,20
0,15
0,10
0,05
0,03
0,02
0,01
0,0
Rs/R0=0
0,01
0,02
0,03
0,05
0,10
0,15
Rs/R0=0,20
φ